Robot Cook®

D	
Mahlzeiten pro Service	10 bis 100 Gedecke
Verarbeitungsmenge pro Durchgang	0,3 bis 2,5 kg

A PRODUKTBESCHREIBUNG

Professioneller kochender Kutter-Mixer. 3,7-Liter-Schüssel aus Edelstahl. Heizkraft bis140 °C gradgenau. 4 Drehzahl-Funktionen. Programmier-Funktion für 9 Rezepte.

B TECHNISCHE BESCHREIBUNG

Kochender Kutter-Mixer Robot Cook.

Einphasig 230V/50/1. Leistung 1800 W. 4 Drehzahl-Funktionen bis 4500 U/min. Heizkraft bis 140 °C. 3,7-Liter-Schüssel aus Edelstahl mit Griff. 1 Messer mit gekerbten Klingen und 1 Messer mit glatten Klingen werden mitgeliefert.

Zusätzlich lieferbares Zubehör auf der Rückseite in Abschnitt F

C TECHNISCHE EIGENSCHAFTEN

Nutzleistung	1800 Watt
Elektrische Daten	Einphasig 230V/50/1 2,7 A – Stecker mitgeliefert
4 Drehzahl-Funktionen:	
1) Sstufenlose Drehzahl-regelung	100 bis 3500 U/min
2) Moment/Turbo-Betrieb	4500 U/min
3) R-Mix-Betrieb zum Mischen	-100 à -500 U/min
4) Intervall-Betrieb	mehrere Messerdrehungen mit niedriger Drehzahl alle 2 Sekunden
Abmessungen (B/T/H)	226/338/522 mm
Wiederverwertbarkeit	95 %
Nettogewicht	13 kg
Artikelnummer	43000R

NORMEN CE
EN 12100-1 und 2 - 2004, EN 60204-1 - 2006, EN 12852, EN 60529-2000 - IP55 - IP34

E PRODUKTEIGENSCHAFTEN

MOTORBLOCK

- **Industrieller Asynchronmotor** mit Direktantrieb (ohne Riemen) für intensiven Gebrauch
- Leistung 1800 Watt
- Antriebswelle aus Edelstahl
- Magnetisches Sicherheitssystem und Motorbremse
- **5 Drehzahl-Funktionen:**

1) stufenlose Drehzahlregelung 100 bis 3500 U/min
2) Moment/Turbo-Betrieb 4500 U/min
3) Momentbetrieb mit stufenloser Drehzahlregelung
4) R-Mix-Betrieb zum Mischen -100 à -500 U/min
5) Intervall-Betrieb mehrere Messerdrehungen mit niedriger Drehzahl alle 2 Sekunden

- Heizkraft bis 140 °C gradgenau

VERWENDUNG ALS KUTTER UND ALS MIXER

- **3,7-Liter-Schüssel aus Edelstahl** mit Griff für praktische Handhabung
- Fassungsvermögen bei Flüssigkeiten 2,5 Liter
- Im Lieferumfang enthalten:
  Messer mit gekerbten Klingen speziell für die Mixer-Funktion
  Messer mit glatten Klingen speziell für die Kutter-Funktion
- Messer-Rückhaltemechanismus für ein leichteres Ausgießen von Flüssigkeiten
- Dichter Deckel mit Anti-Spritz-System sowie Abstreifer und Deckelwischer
- **Zentrale Deckelöffnung** für das Hinzufügen von Flüssigkeiten oder Zutaten während der Verarbeitung
- **Transparenter Deckel** für eine durchgehende und leichte Kontrolle der Verarbeitung
- Alle abnehmbaren Bestandteile sind spülmaschinenfest.

MITGELIEFERTES ZUBEHÖR

- 3,7 –Liter-Schüssel mit Deckel
- Abstreifer und Deckelwischer
- Messer mit gekerbten Klingen speziell für die Mixer-Funktion
- Messer mit glatten Klingen speziell für die Kutter-Funktion
- Reinigungswerkzeug für das Messer

Robot Cook®

F ZUSÄTZLICH LIEFERBARES ZUBEHÖR

- Zusätzliche Schüssel komplett – Nr. 39854
- Zusätzliches gekerbtes Messer für Mixer-Funktion, Nr. 39691
- Zusätzliches glattes Messer für Kutter-Funktion, Nr. 49691

G RESERVIERUNG
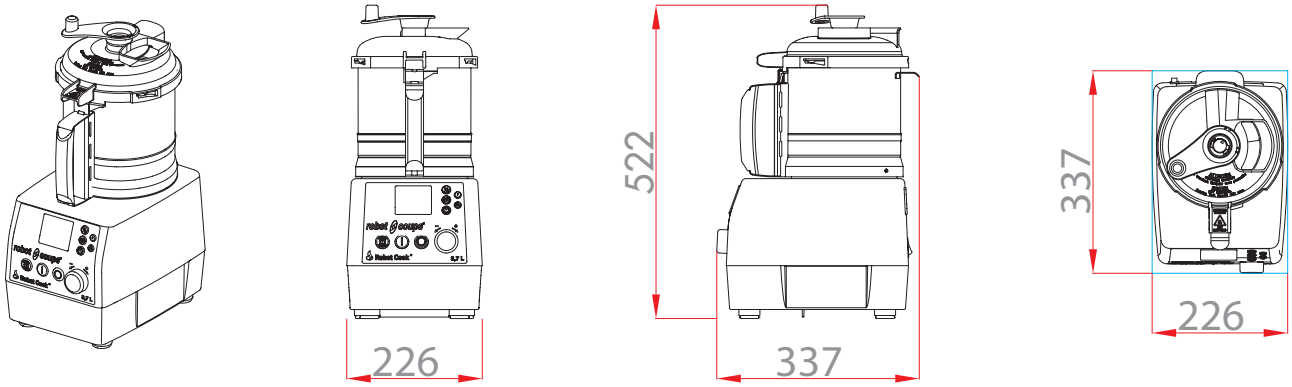
230 V/50/1 – Kabel und Stecker mitgeliefert